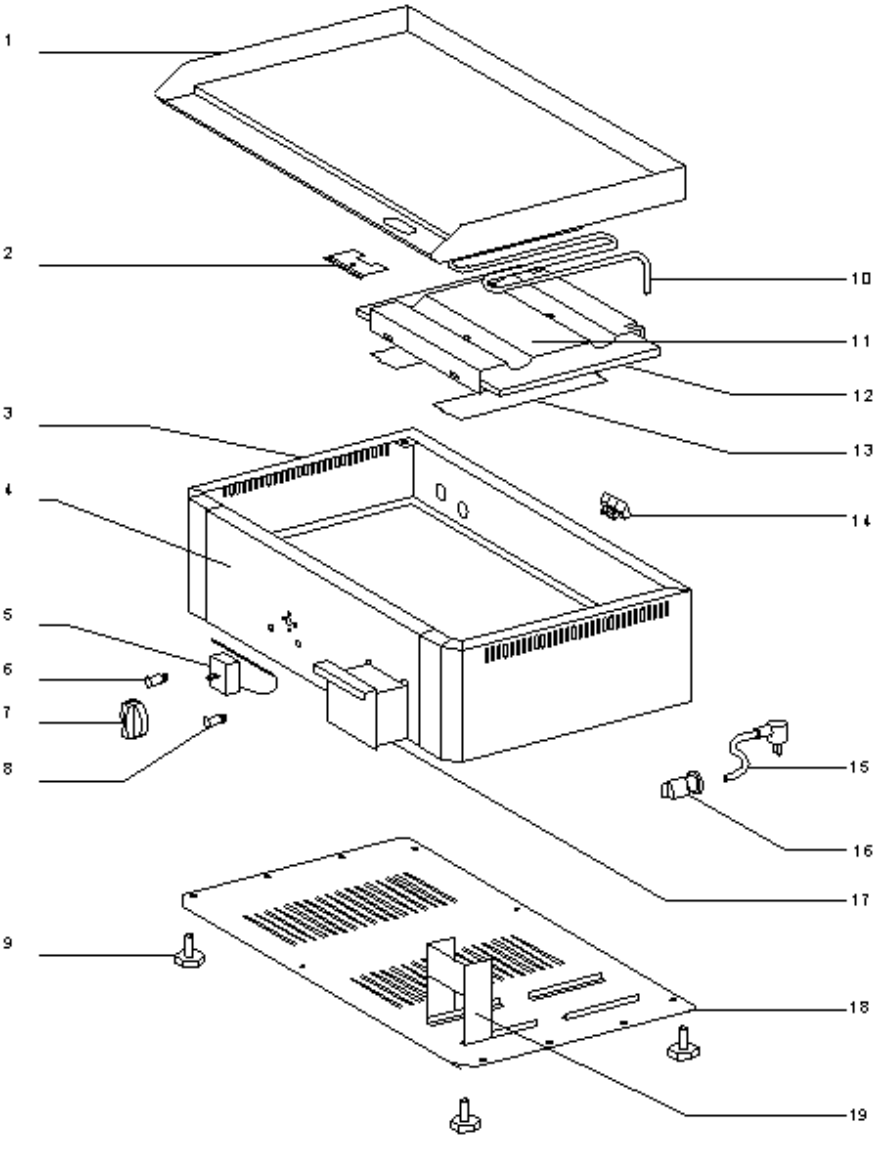
1
2
10
11
12
3
13
4
14
5
6
7
8
15
16
17
9
18
19